各部の名称

●本体(上)×1

小サイズタイプ

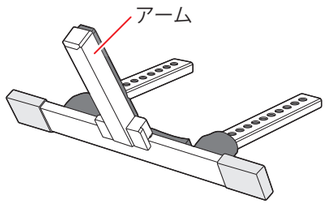

大サイズタイプ

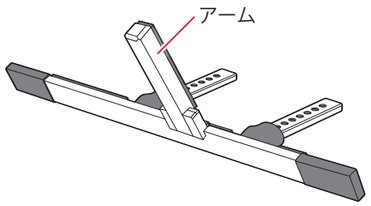

●本体(下)×1

小サイズタイプ

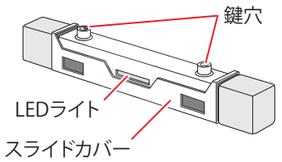

大サイズタイプ

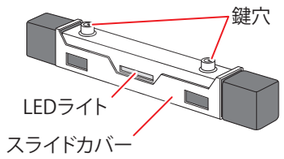

●専用ケース×1

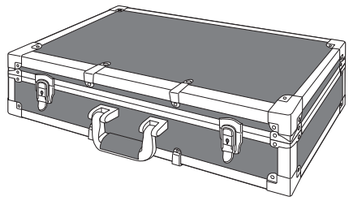

●予備スポンジテープ×1

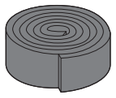

●予備スポンジカバー×1

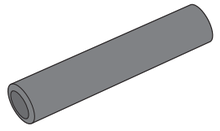

●プラスドライバー×1

●キー×6

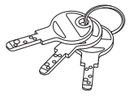

●単5形アルカリ乾電池(予備)×1
乾電池はあらかじめ本体にセットされています

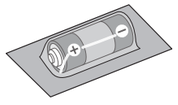

取り付け方

1 ロックを解除し、本体(上)から本体(下)を取り外します。

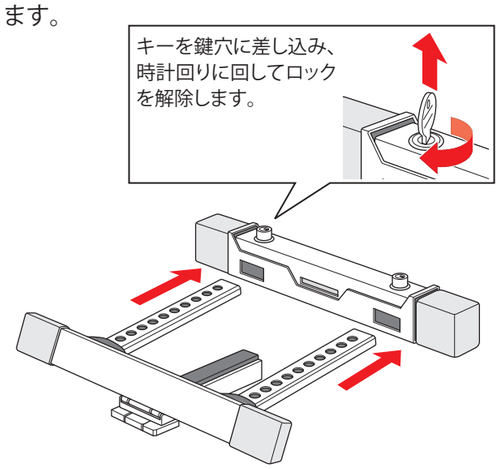

2 本体(下)のスライドカバーを下げます。

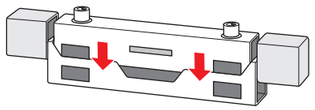

3 本体(上)を図の向きでハンドルに差し込みます。

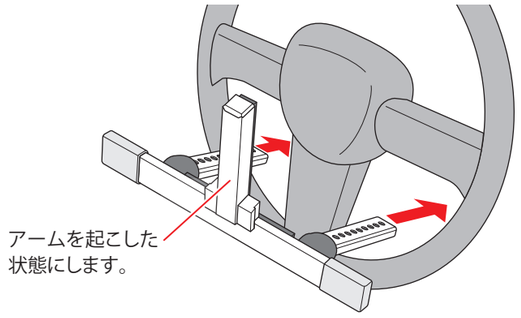

4 本体(下)を本体(上)に差し込みます。

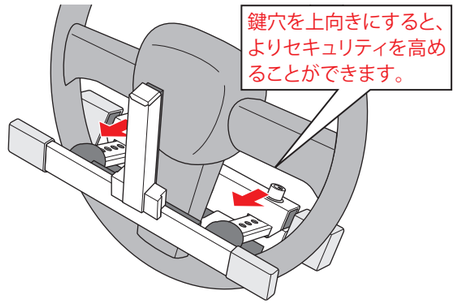

5 本体(下)の位置を調整し、鍵穴を押してロックします。

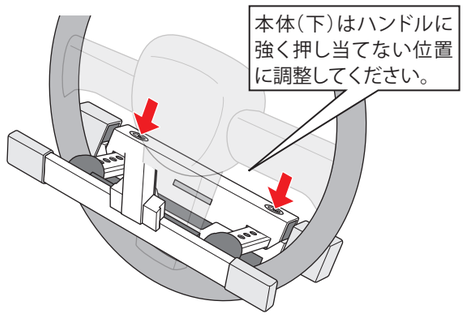

必要に応じて、予備スポンジテープや予備スポンジカバーを使用してください。

取り外し方

1 ロックを解除し、本体(上)から本体(下)を取り外します。

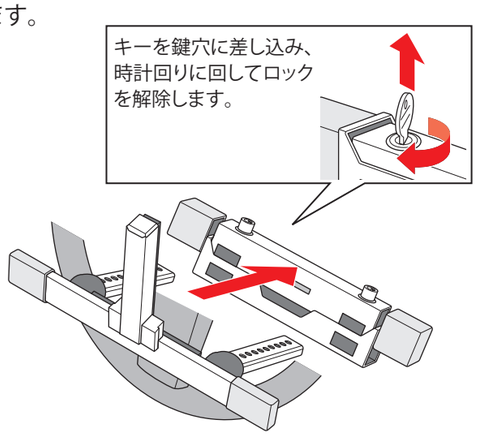

2 取り外した本体は専用ケースなどに収納し、運転中に動かないよう固定してください。

LEDライトの使い方

本体(下)横のスイッチを押すと、LEDライトが点灯します。
暗い場所でハンドルに取り付けるときなどに便利です。
電池寿命目安：連続使用で約24時間

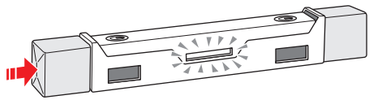

乾電池の交換方法

電池残量がなくなったときは以下の手順で乾電池を交換してください。

1 本体(下)からゴムカバーを外します。

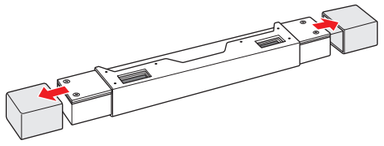

2 付属のプラスドライバーを使用して、固定ネジを4箇所外し、ふたを取り外します。

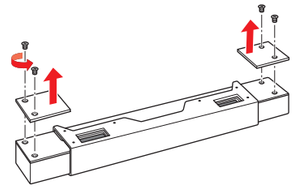

3 スライドカバーを外します。

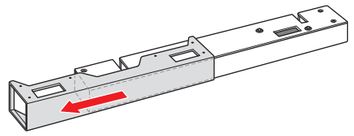

4 ふたを外します。

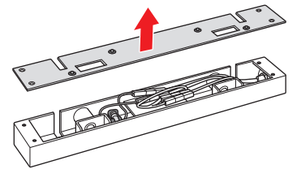

5 単5形乾電池を交換します。

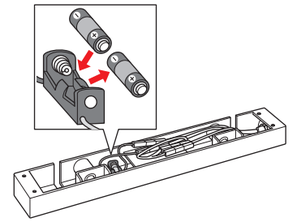

6 ふたとゴムカバーを取り付け直します。

保証書

製品名	ハンドルロック
品番	
保証期間	ご購入日 年　月　日 から1年間
販売店	販売店名: ご住所: 電話番号: